Scrivania

Model: **AK-MB-06**

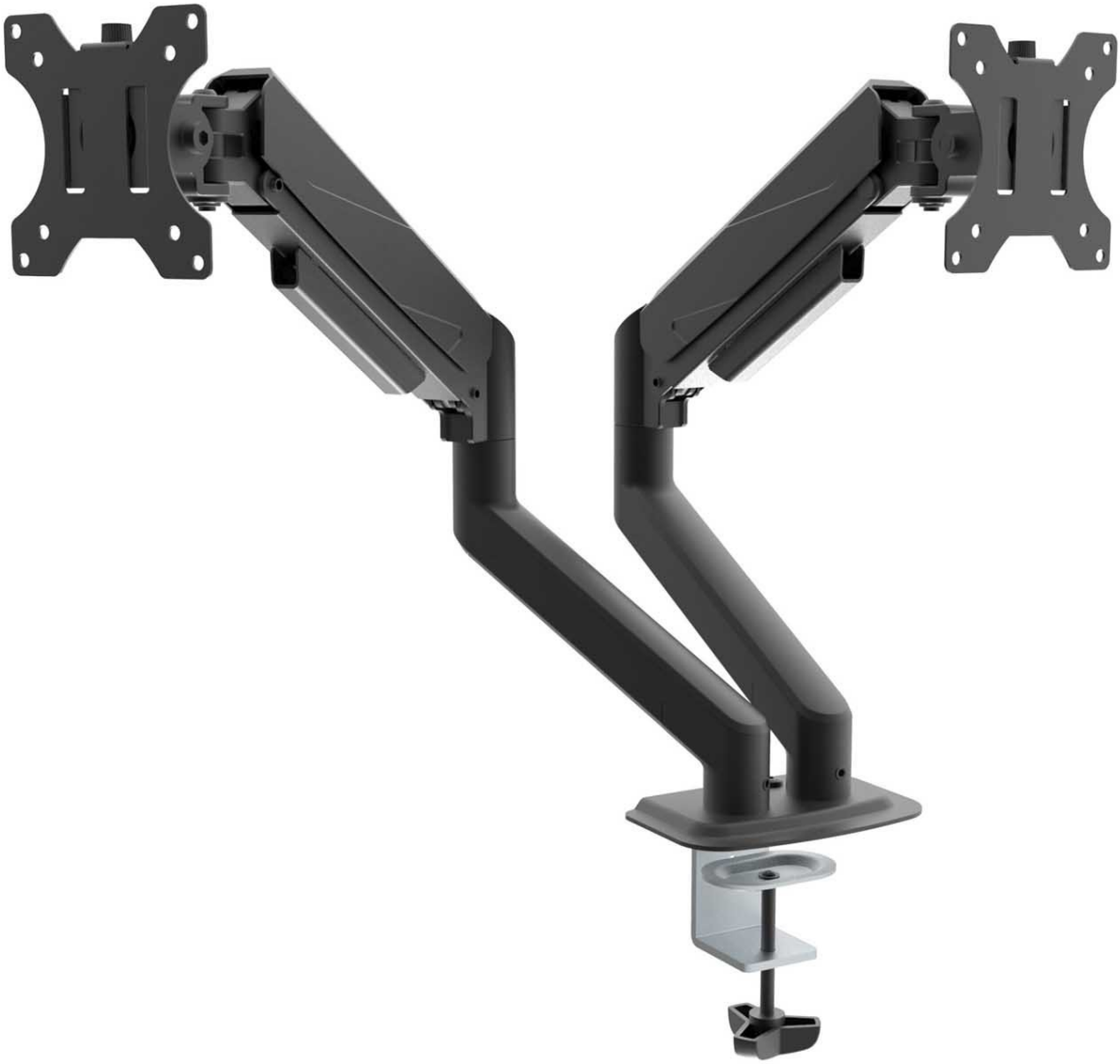

Codice di produzione	AK-MB-06
Tipo di prodotto	Scrivania
Standard VESA	100x100 mm, 75x75 mm
Rotazione	360°
Inclinazione	+90° / -45°
Carico massimo	2x 10 kg
Funzione PIVOT	Sì
Dimensioni dello schermo	15" - 32"
Colore del prodotto	Nero
Dimensioni del pacchetto (L x W x H)	400 x 250 x 250 mm
Peso netto	3.4 kg
Peso lordo	3.9 kg
Codice EAN	5901720139771
Garanzia	24 mesi

Descrizione

Il supporto per monitor a gas a doppio braccio Akyga® AK-MB-06 è una soluzione avanzata che combina funzionalità e design elegante. È ideale per gli ambienti di lavoro più esigenti. Grazie ai due bracci indipendenti, il supporto consente l'installazione di due schermi, ciascuno con **una dimensione massima di 32 pollici**, il che offre una grande flessibilità nella configurazione della postazione di lavoro. Un sistema di molle a gas assicura una regolazione fluida e precisa della posizione di ciascun monitor, migliorando notevolmente il comfort dell'utente.

Sistema di montaggio universale per monitor VESA

Il supporto per monitor AK-MB-06 è dotato di un sistema di montaggio VESA universale, che consente di fissare facilmente i monitor con una distanza tra i fori di **100x100 mm** o **75x75 mm**. Questo rende il supporto compatibile con la maggior parte dei monitor moderni disponibili sul mercato. Inoltre, il montaggio direttamente sulla scrivania garantisce la stabilità e la durata del progetto, elementi fondamentali per un utilizzo sicuro e duraturo dell'apparecchiatura.

Flessibilità e convenienza

Il supporto da tavolo offre un'eccezionale flessibilità, grazie ai due bracci su molle a gas. Ogni braccio permette di regolare in modo indipendente **l'angolo di inclinazione**, **l'altezza** e **la rotazione**, consentendo il perfetto posizionamento dello schermo in base alle esigenze individuali. **La funzione PIVOT** consente di cambiare facilmente l'orientamento del monitor da orizzontale a verticale per una maggiore versatilità e comodità in vari scenari di lavoro.

Stile e qualità costruttiva

Il supporto per monitor combina un design moderno con una solida lavorazione. Realizzato con materiali di alta qualità, garantisce durata e stabilità, mentre il design estetico si adatta perfettamente a qualsiasi ufficio moderno. **Il sistema di gestione dei cavi integrato** elimina efficacemente il disordine e i fili aggrovigliati, conferendo alla postazione di lavoro un aspetto ordinato e professionale.

Versatilità d'uso

Il supporto AK-MB-06 è perfetto per diversi ambienti di lavoro, dagli uffici agli spazi di coworking e agli studi di progettazione. In un ufficio domestico, consente di utilizzare in modo efficiente due monitor, migliorando l'ergonomia e l'organizzazione dello spazio di lavoro. Negli spazi di coworking, dove la flessibilità e il risparmio di spazio sono essenziali, i doppi bracci consentono una comoda configurazione dei monitor per i diversi utenti. Professionisti e creativi apprezzeranno la flessibilità nella configurazione dello schermo, che aumenta la produttività quando si lavora a progetti complessi. Grazie alla sua versatilità e funzionalità, il supporto AK-MB-06 migliora significativamente il comfort e l'organizzazione dello spazio di lavoro in diversi contesti.