Accessori

Model: **AK-CA-42**

Codice di produzione	AK-CA-42
Tipo di prodotto	Accessori
Numero di porte USB 3.0 sul pannello frontale	2 pcs
Presa Audio sul pannello frontale	1 pezzi
Presa per microfono sul pannello frontale	1 pezzi
Lunghezza del cavo	65 cm
Pacchetto	UniBag
Formato del prodotto (L x W x H)	160 x 160 x 25 mm
Dimensioni del pacchetto (L x W x H)	260 x 175 x 30 mm
Peso netto	79.5 g
Peso lordo	89.8 g
Codice EAN	5901720133267
Garanzia	24 mesi

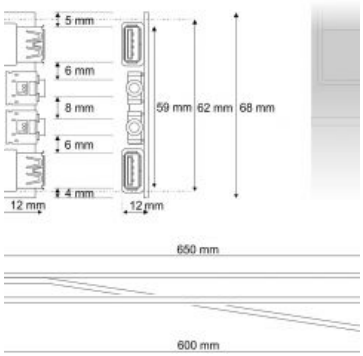

Descrizione

Il pannello frontale Akyga® AK-CA-42 destinato al montaggio in case del computer come servizio o elemento sostitutivo, è costituito da due porte USB 3.0, una cuffia e un ingresso microfono. USB 3.0 è un connettore universale che garantisce un trasferimento dati fino a dieci volte più veloce tra un computer e dispositivi esterni rispetto allo standard 2.0. Le porte consentono di collegare supporti di memorizzazione esterni, stampanti, mouse, tastiere e altri dispositivi.
L'ingresso audio consente di collegare altoparlanti o cuffie. Il pannello funziona in accordo con il sistema Audio HD. La lunghezza del cavo di 65 cm consente una facile connessione e disposizione dei cavi all'interno della custodia.
Il pannello funzionerà come elemento sostituibile delle parti rotte e in caso di necessità di cambiare la porta 2.0 alla porta 3.0. È una soluzione ideale che può essere utilizzata nelle custodie Midi Tower Akyga.

Schizzo

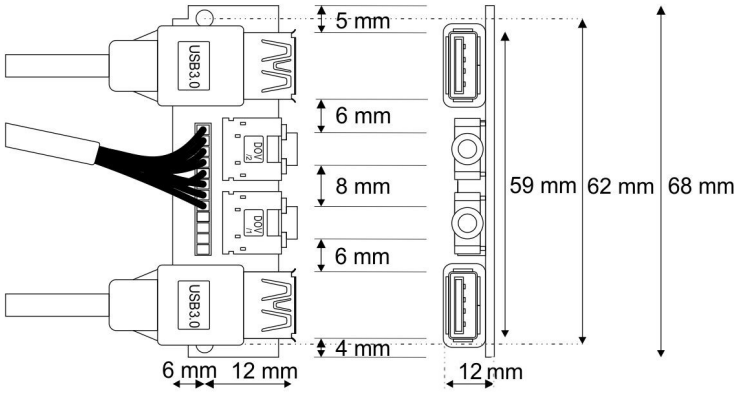
5 mm
6 mm
8 mm
6 mm
4 mm
6 mm
12 mm
12 mm
59 mm
62 mm
68 mm
USB3.0
USB3.0

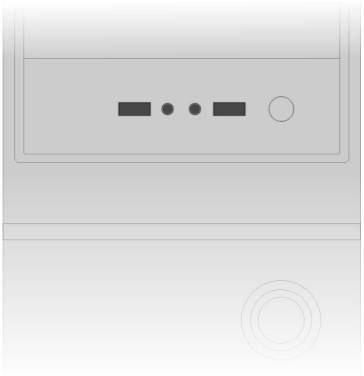

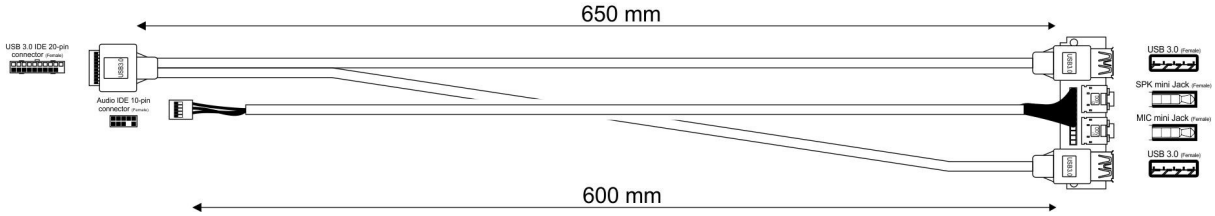
650 mm
600 mm
USB 3.0 IDE 20-pin connector (Female)
Audio IDE 10-pin connector (Female)
USB 3.0 (Female)
SPK mini Jack (Female)
MIC mini Jack (Female)
USB 3.0 (Female)