Accessori

Model: **AK-CA-18**

Codice di produzione	AK-CA-18
Tipo di prodotto	Accessori
Numero di porte USB 3.0 sul pannello frontale	1 pezzi
Numero di porte USB 2.0 sul pannello frontale	1 pezzi
Presa Audio sul pannello frontale	1 pezzi
Presa per microfono sul pannello frontale	1 pezzi
Lunghezza del cavo	65 cm
Pacchetto	UniBag
Formato del prodotto (L x W x H)	160 x 160 x 25 mm
Dimensioni del pacchetto (L x W x H)	260 x 175 x 30 mm
Peso netto	79.5 g
Peso lordo	89.8 g
Codice EAN	5901720131454
Garanzia	24 mesi

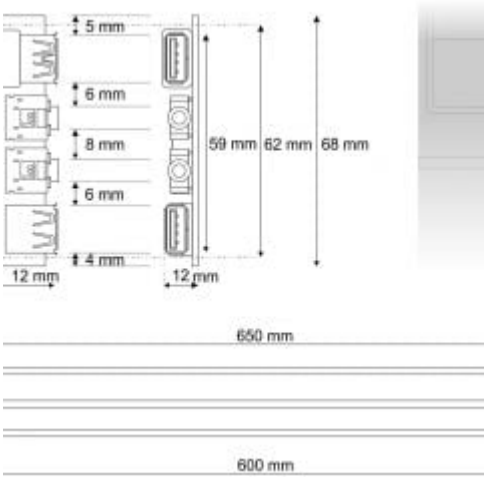

Descrizione

L'offerta di Akyga® include un pannello frontale rimovibile AK-CA-18, che è un componente di servizio compatibile con molti casi di computer.
Questo prodotto è dotato di una porta USB 3.0 e una porta 2.0. USB 3.0 è un connettore universale per un trasferimento di dati fino a 10 volte più veloce tra PC e dispositivo esterno rispetto a USB 2.0. Con le porte è possibile trasferire rapidamente i dati tra dispositivi come pendrive, trasferire foto dalla fotocamera, collegare il mouse, la tastiera o la stampante. Inoltre, il pannello è costituito da un ingresso audio per collegare altoparlanti o cuffie e un ingresso microfono. Il pannello è compatibile con HD Audio. La lunghezza del cavo è di 65 cm.
Il pannello sarà un ottimo sostituto per la componente non funzionante e funzionerà anche se è necessario sostituire la porta 2.0 con la porta 3.0. È l'ideale per l'utilizzo in contenitori Akyga Midi Tower.
Questo prodotto è conforme agli standard e ai requisiti delle direttive UE e RoHS. Il prodotto è confezionato in un UniBag standard.
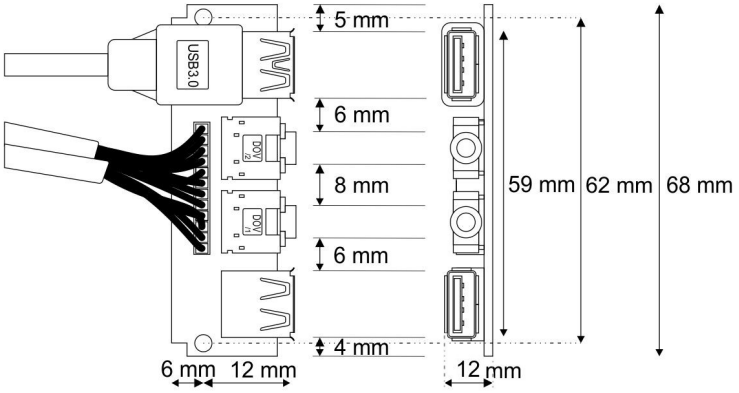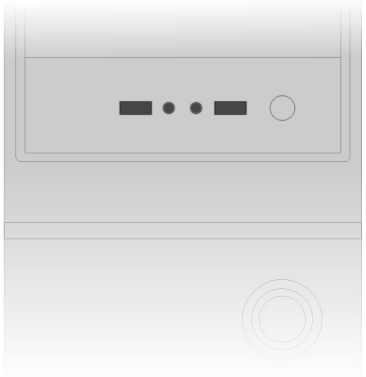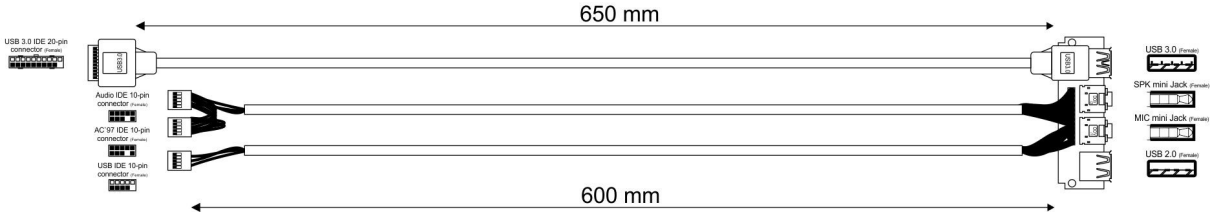
Schizzo